Madsen Vinduer & Døre Aps
Industrivej 31, V.Hassing
9310 Vodskov, TLF. 98257015
Fax. 98256802
E-mail: pe@madsen-vd.dk
www.madsen-vd.dk

Snit - tegning
Nr.: V22-DK
Dato: 22-01-09
Init.: MN

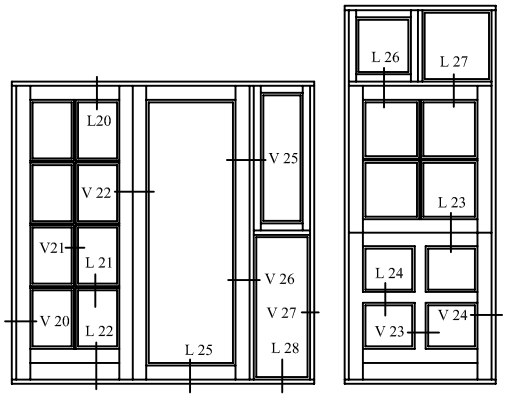

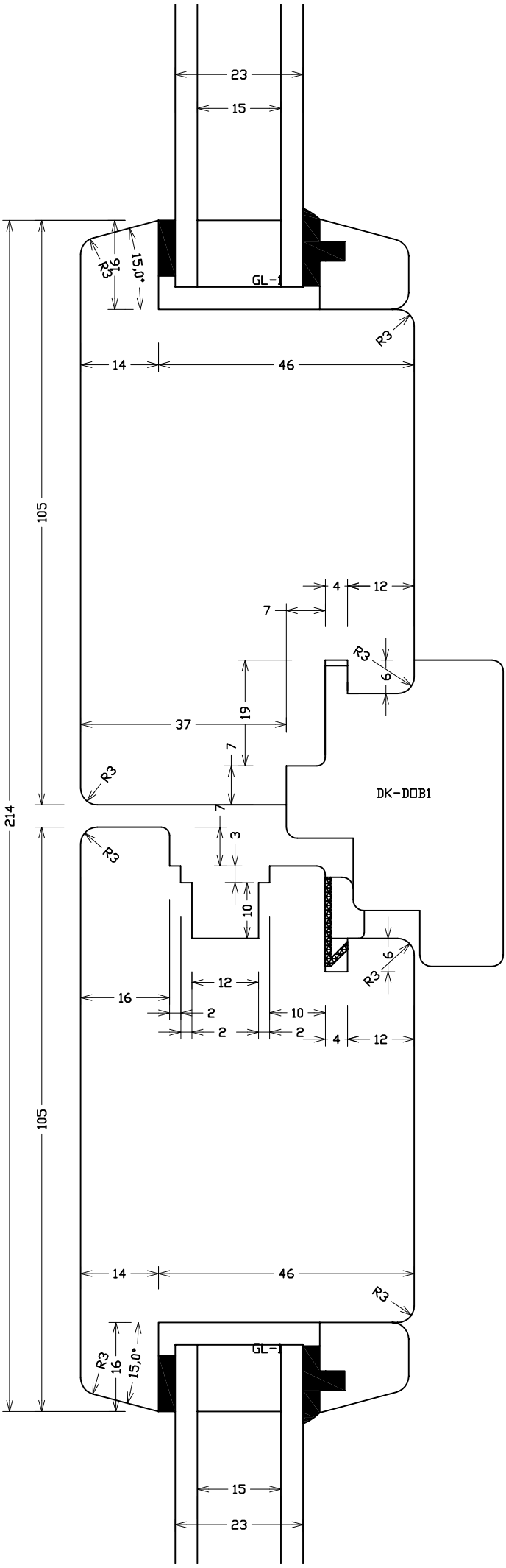

Mål 1:1